937-374

Lv11 2026-r1

Modelo-model:

CRUZ FIX Kit naked roof

Lote-Lot-Lot-Lot:

01-25

Peso-Weight-Poids-Gewicht:

0,95 kg / 2,09 lbs

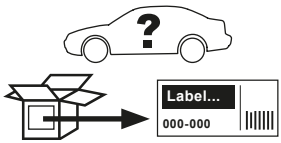

Kit tipo (Certificación)
Kit type (Certification)
Kit type (Certificat)
Kit Typ (Zertifizierung)

B

CEE - EEC type approval:

E9 26 R- 04 3015

CRUZBER SAU
ES-A14018311
P.I. Las Salinas II
14960 - Rute - Spain
cruz-products.com

ES	**Instrucción de montaje** Leer primero	Kit de fijación
EN	**Assembly instructions** Read first	Fitting kit
FR	**Instruction de montage** Lire en premier	Kit de fixation
DE	**Montageanleitung** Zuerst lesen	Montagesatz
PT	**Instruções de montagem** Ler primeiro	Kit de fixação
IT	**Istruzioni di montaggio** Leggere per primo	Kit di fissaggio
NL	**Montagehandleiding** Eerst lezen	Montageset
PL	**Instrukcja montażu** Najpierw przeczytaj	Zestaw montażowy
CS	**Návod k montáži** Čtěte pozorně	Montážní sada
HU	**összeszerelési utasítások** Először olvasd el	Rögzítőkészlet
HR	**Upute za sastavljanje** Prvo procitati	Set za montažu
RO	**Instructiuni de montaj** Intai cititi	Kit de montaj
RU	**Инструкции по монтажу** Сначала прочитайте	Монтажный комплект
GR	**Διαβάστε προσεκτικά τις** Οδηγίες Συναρμολόγησης	Κιτ στερέωσης
TR	**Montaj talimatları** Talimatlarını okuyunuz	Montaj kiti
SL	**Navodila za sestavljanje** Preberite	Montažni komplet
BG	**Упътване за монтаж** Прочетете първо	Монтажен комплект
NB	**Monteringsanvisning** Les først	Monteringssett
AR	**تعليمات التركيب** اقرأ اولا	طقم التثبيت

1.

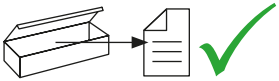





ES	Contenido embalaje: Verificar	HR	Sadržaj pakiranja: Provjeri
EN	Packaging content: Check	RO	Conținutul ambalajului: Verificati
FR	Contenu d'emballage: Vérifier	RU	Содержимое упаковки: Проверьте
DE	Verpackungsinhalt: Überprüfen	GR	Περιεχόμενο συσκευασίας: του πακέτου
PT	Contéudo embalagem: Verificar	TR	Paket içeriği: Control ediniz
IT	Contenuto dell'imballaggio: Controllare	SL	Vsebina embalaže: Preverite
NL	Inhoud van de verpakking: Controleer	BG	Съдържание на опаковката: Потвърдете
PL	Zawartość opakowania: sprawdź	NB	Innhold i pakken: Sjekk
CS	Obsah balení: Zkontrolujte	AR	يؤكد :محتوى العبوة
HU	Csomagolás tartalma: Ellenőrizd		

x1



x1



(018-041)

x4

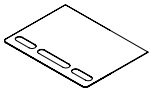

(018-098)

x4



2x (012-080)
2x (012-090)

x4

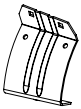

1x (3746)
1x (3747)
1x (3748)
1x (3749)

x4

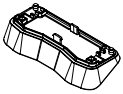

2x (012-442)
2x (012-443)

2.

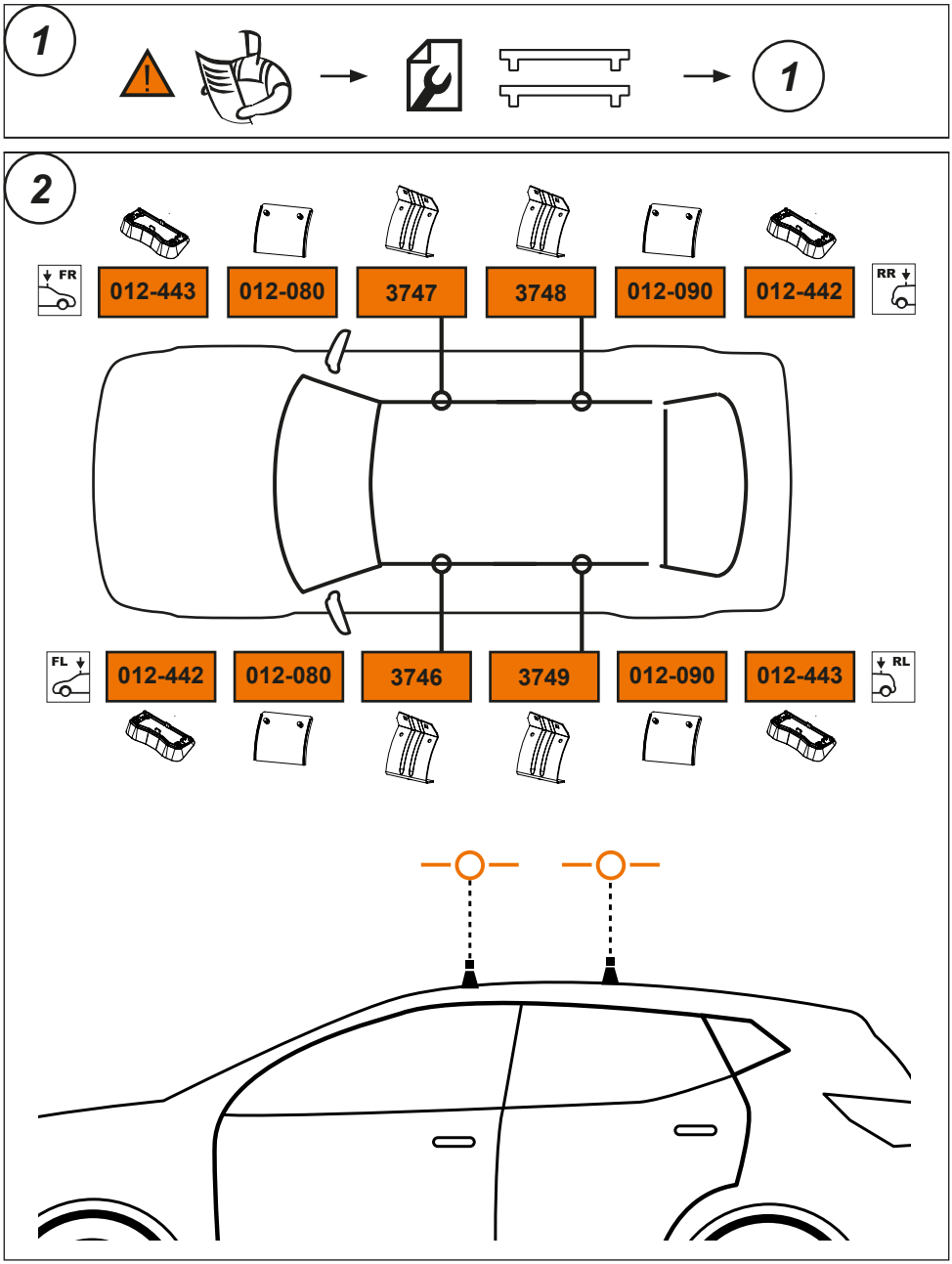
1
1
2
FR
012-443
012-080
3747
3748
012-090
012-442
RR
FL
012-442
012-080
3746
3749
012-090
012-443
RL

3.

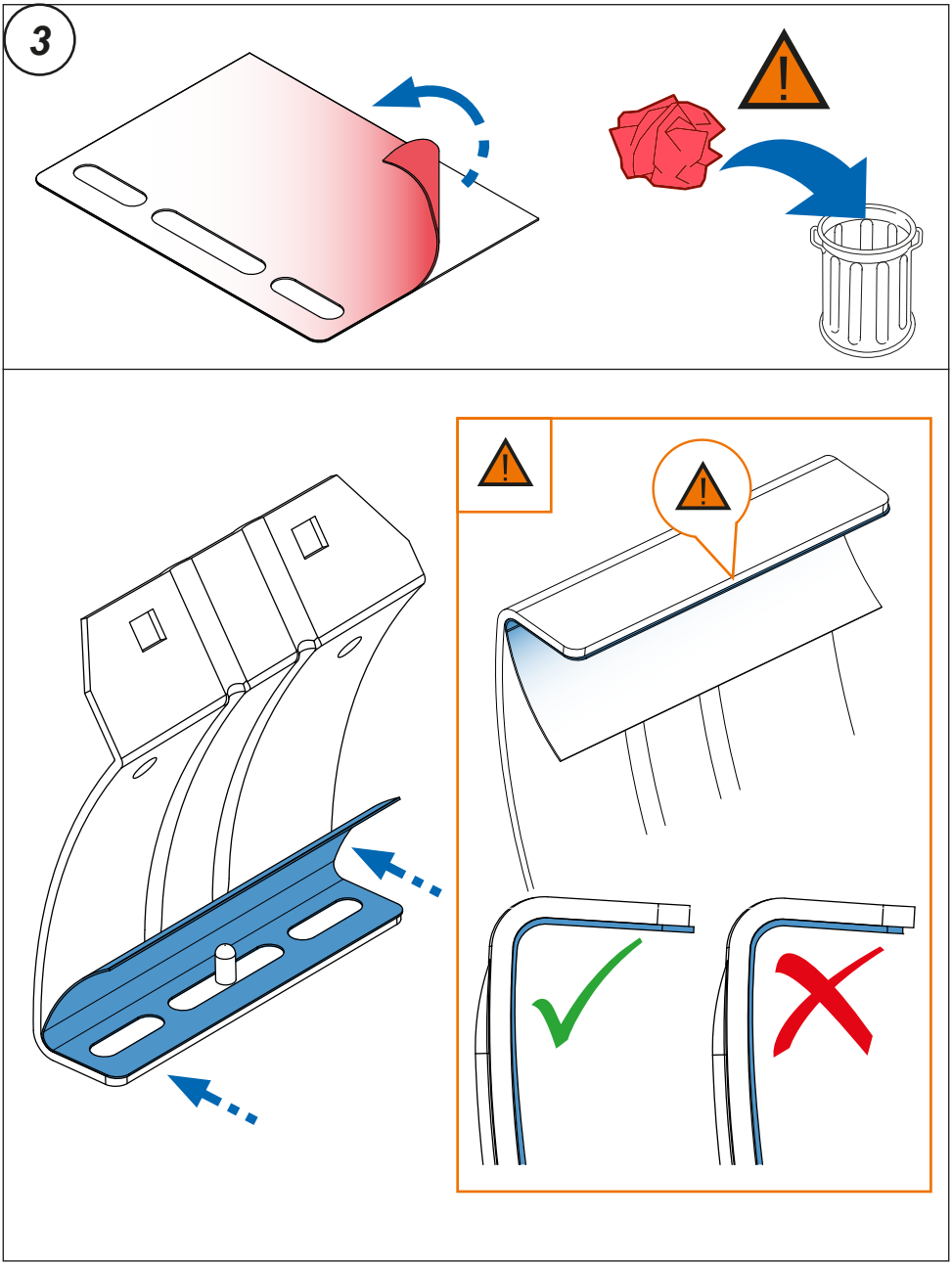

4.

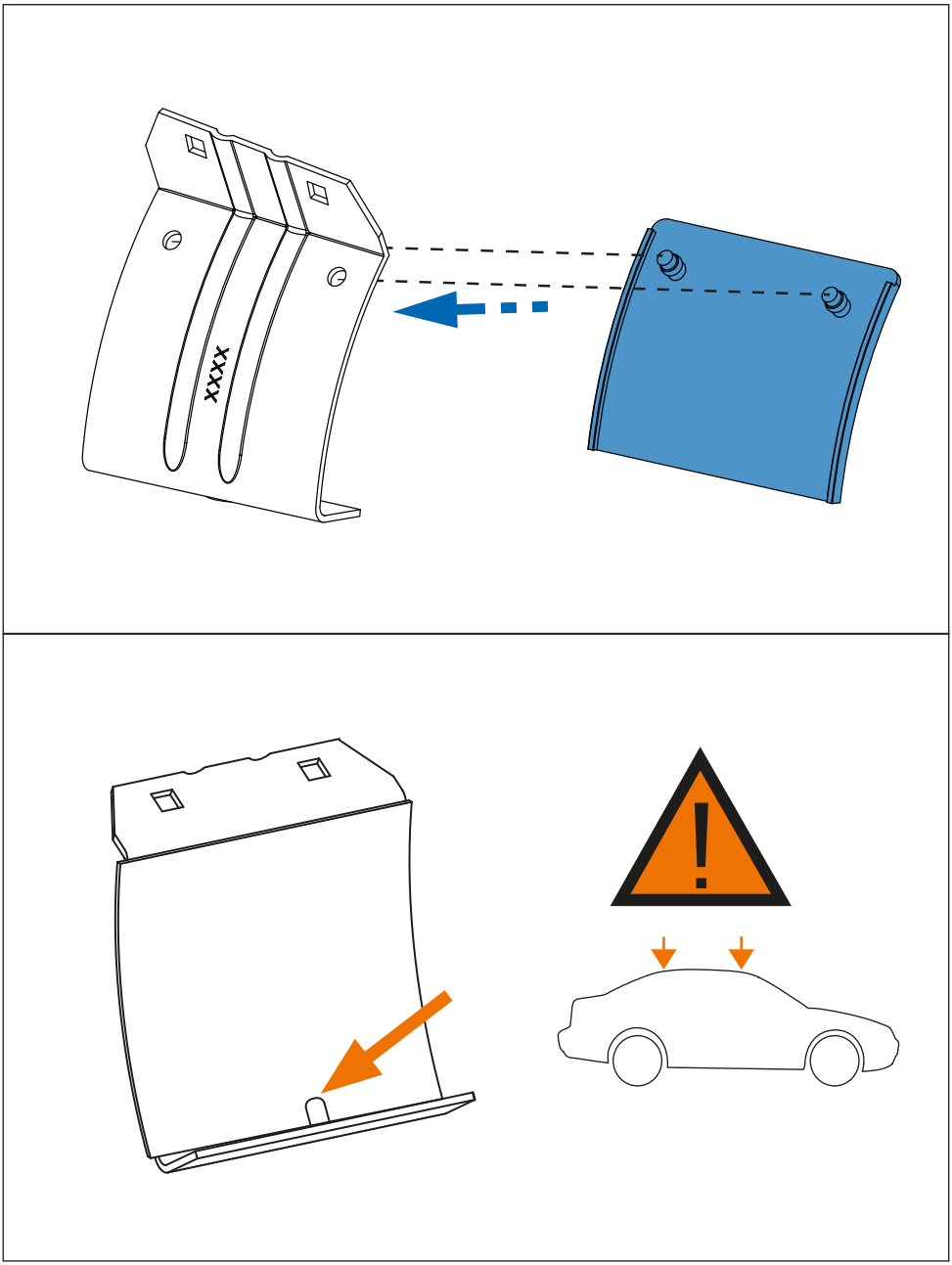

5.

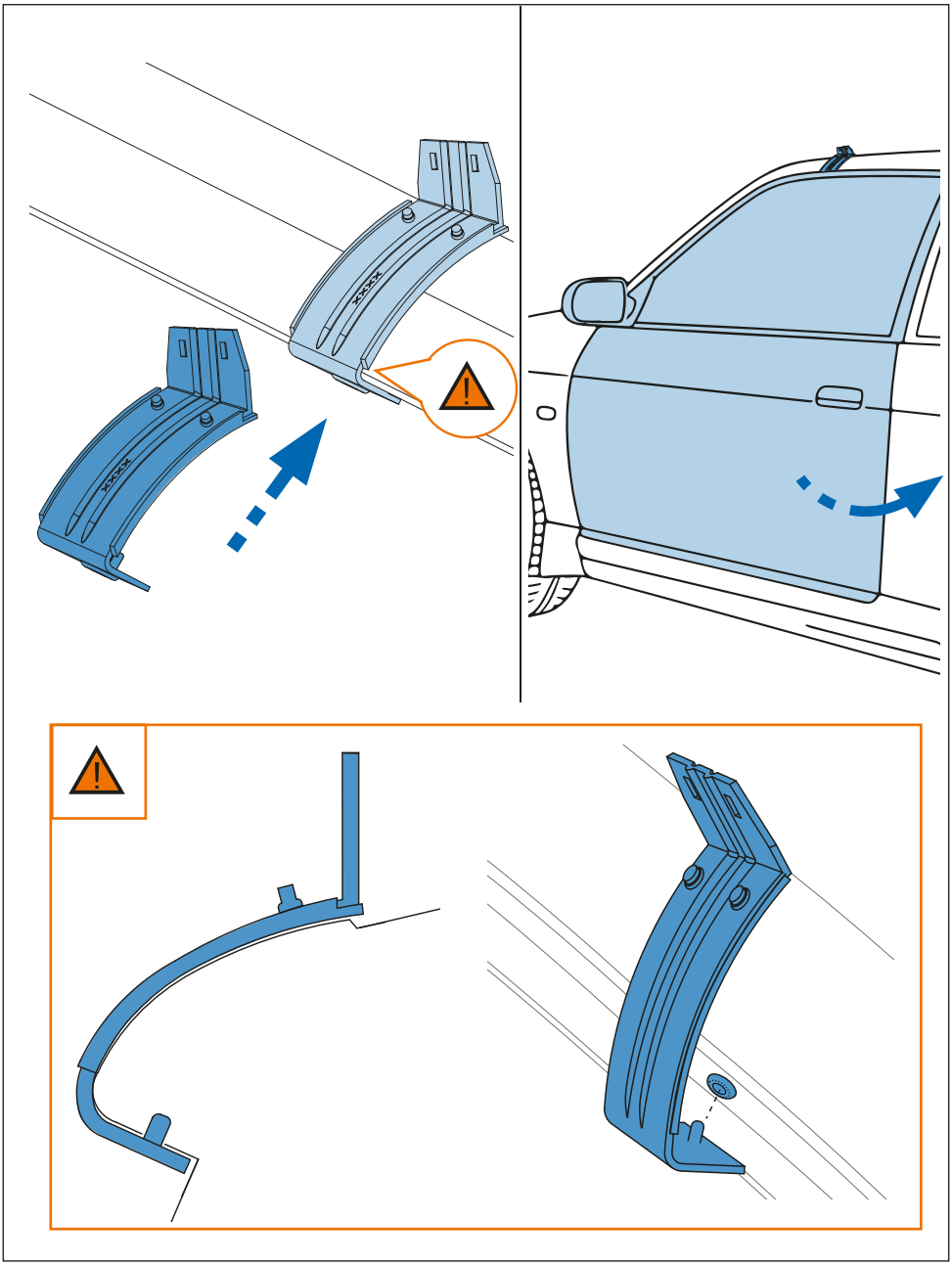

6.

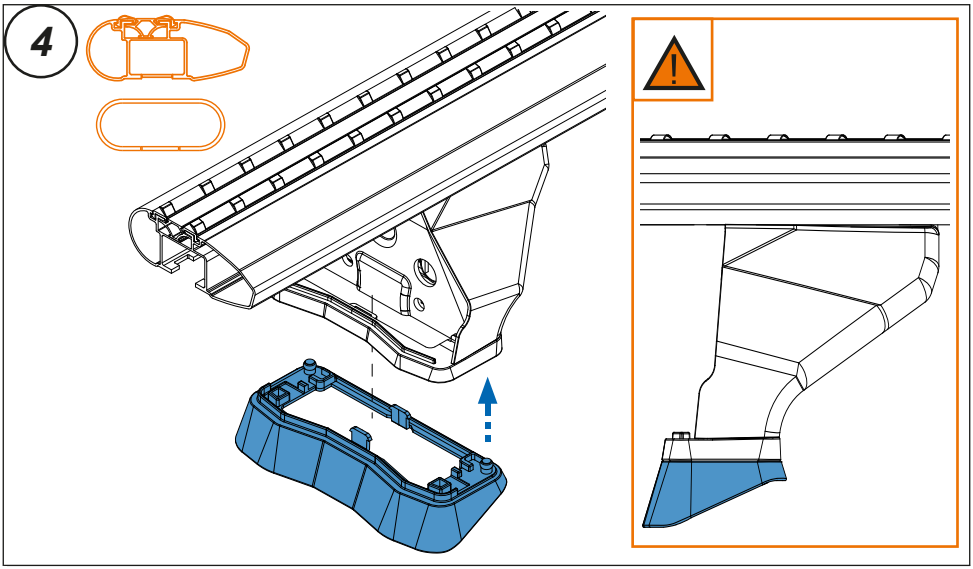

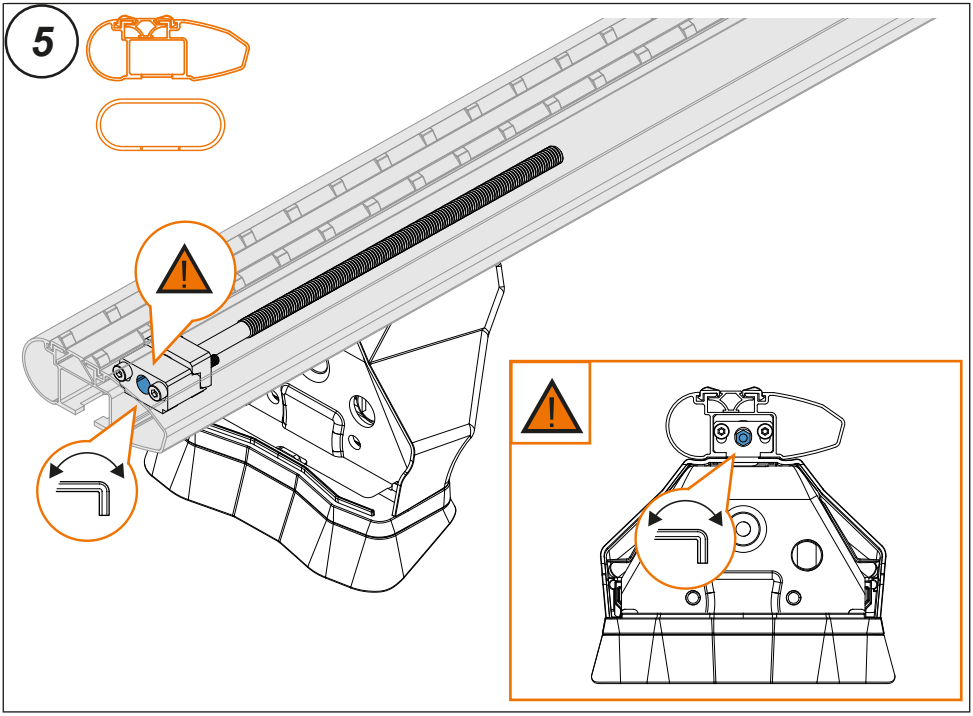

7.

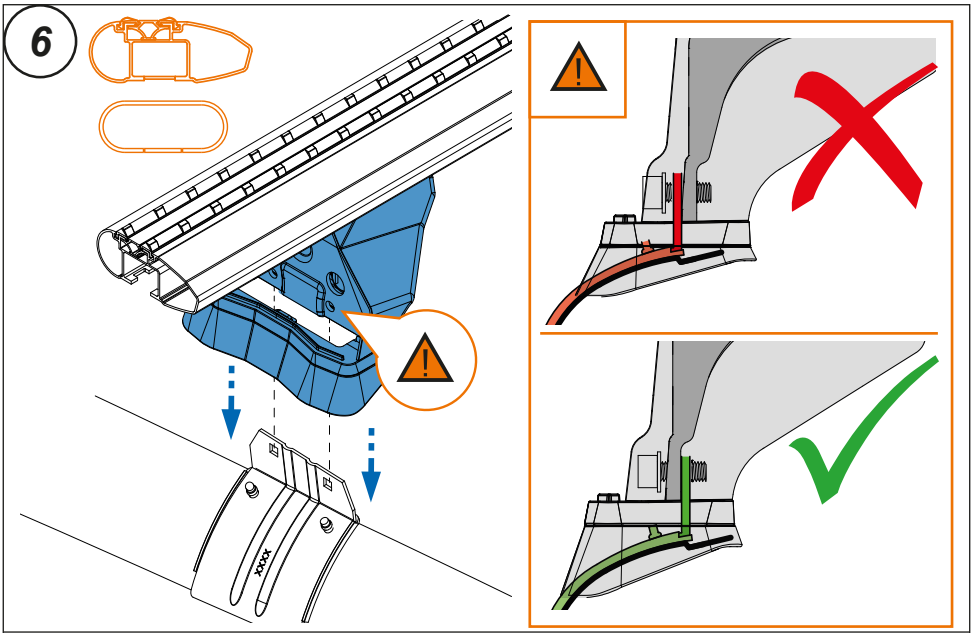

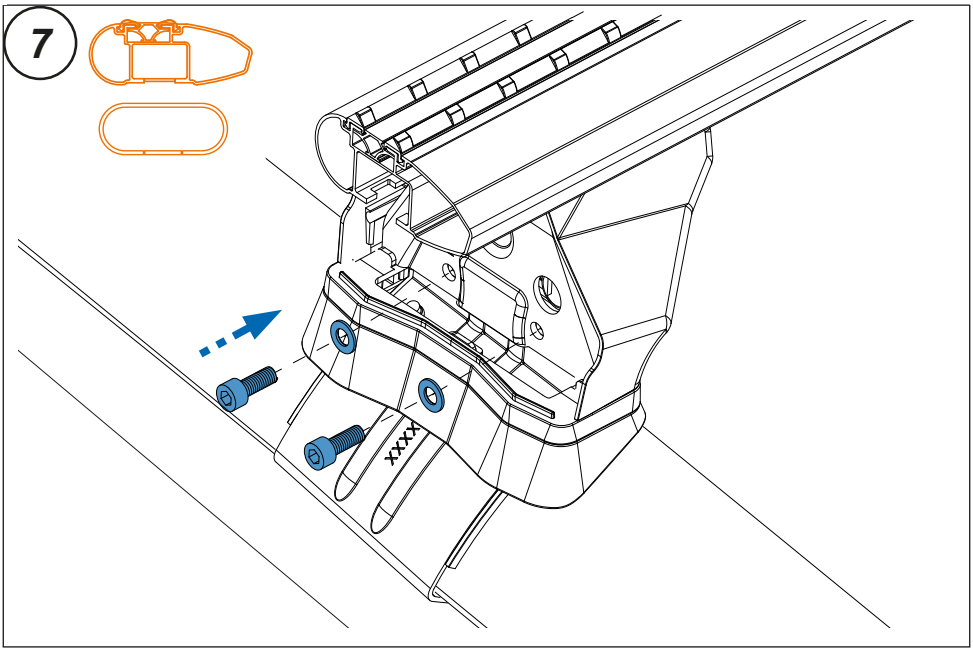

8.

