# 937-267

Lv11 2026-r1

Modelo-model:

## CRUZ FIX Kit naked roof

Lote-Lot-Lot-Lot:

**01-25**

Peso-Weight-Poids-Gewicht:

**0,88 kg / 1,94 lbs**

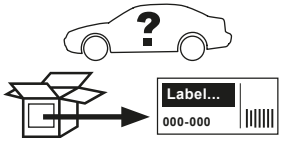


Kit tipo (Certificación)
Kit type (Certification)
Kit type (Certificat)
Kit Typ (Zertifizierung)

**A**

CEE - EEC type approval:

E9 26 R- 04 3015

| | | |
|---|---|---|
| ES | **Instrucción de montaje**<br>Leer primero | Kit de fijación |
| EN | **Assembly instructions**<br>Read first | Fitting kit |
| FR | **Instruction de montage**<br>Lire en premier | Kit de fixation |
| DE | **Montageanleitung**<br>Zuerst lesen | Montagesatz |
| PT | **Instruções de montagem**<br>Ler primeiro | Kit de fixação |
| IT | **Istruzioni di montaggio**<br>Leggere per primo | Kit di fissaggio |
| NL | **Montagehandleiding**<br>Eerst lezen | Montageset |
| PL | **Instrukcja montażu**<br>Najpierw przeczytaj | Zestaw montażowy |
| CS | **Návod k montáži**<br>Čtěte pozorně | Montážní sada |
| HU | **összeszerelési utasítások**<br>Először olvasd el | Rögzítőkészlet |
| HR | **Upute za sastavljanje**<br>Prvo procitati | Set za montažu |
| RO | **Instructiuni de montaj**<br>Intai cititi | Kit de montaj |
| RU | **Инструкции по монтажу**<br>Сначала прочитайте | Монтажный комплект |
| GR | **Διαβάστε προσεκτικά τις**<br>Οδηγίες Συναρμολόγησης | Κιτ στερέωσης |
| TR | **Montaj talimatları**<br>Talimatlarını okuyunuz | Montaj kiti |
| SL | **Navodila za sestavljanje**<br>Preberite | Montažni komplet |
| BG | **Упътване за монтаж**<br>Прочетете първо | Монтажен комплект |
| NB | **Monteringsanvisning**<br>Les først | Monteringssett |
| AR | **تعليمات التركيب**<br>اقرأ اولا | طقم التثبيت |

CRUZBER SAU
ES-A14018311
P.I. Las Salinas II
14960 - Rute - Spain
cruz-products.com

**1.**

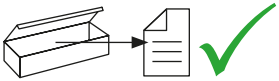





| | | | |
|---|---|---|---|
| ES | Contenido embalaje: Verificar | HR | Sadržaj pakiranja: Provjeri |
| EN | Packaging content: Check | RO | Conținutul ambalajului: Verificati |
| FR | Contenu d'emballage: Vérifier | RU | Содержимое упаковки: Проверьте |
| DE | Verpackungsinhalt: Überprüfen | GR | Περιεχόμενο συσκευασίας: του πακέτου |
| PT | Contéudo embalagem: Verificar | TR | Paket içeriği: Control ediniz |
| IT | Contenuto dell'imballaggio: Controllare | SL | Vsebina embalaže: Preverite |
| NL | Inhoud van de verpakking: Controleer | BG | Съдържание на опаковката: Потвърдете |
| PL | Zawartość opakowania: sprawdź | NB | Innhold i pakken: Sjekk |
| CS | Obsah balení: Zkontrolujte | AR | يؤكد :محتوى العبوة |
| HU | Csomagolás tartalma: Ellenőrizd | | |

x1



x1




(018-041)

x1

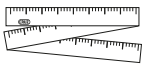

(001-820)

x4

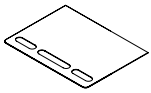

(018-098)

x4



x4

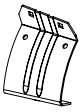

(2821)

x4

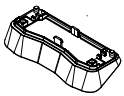

(012-441)

## 2.

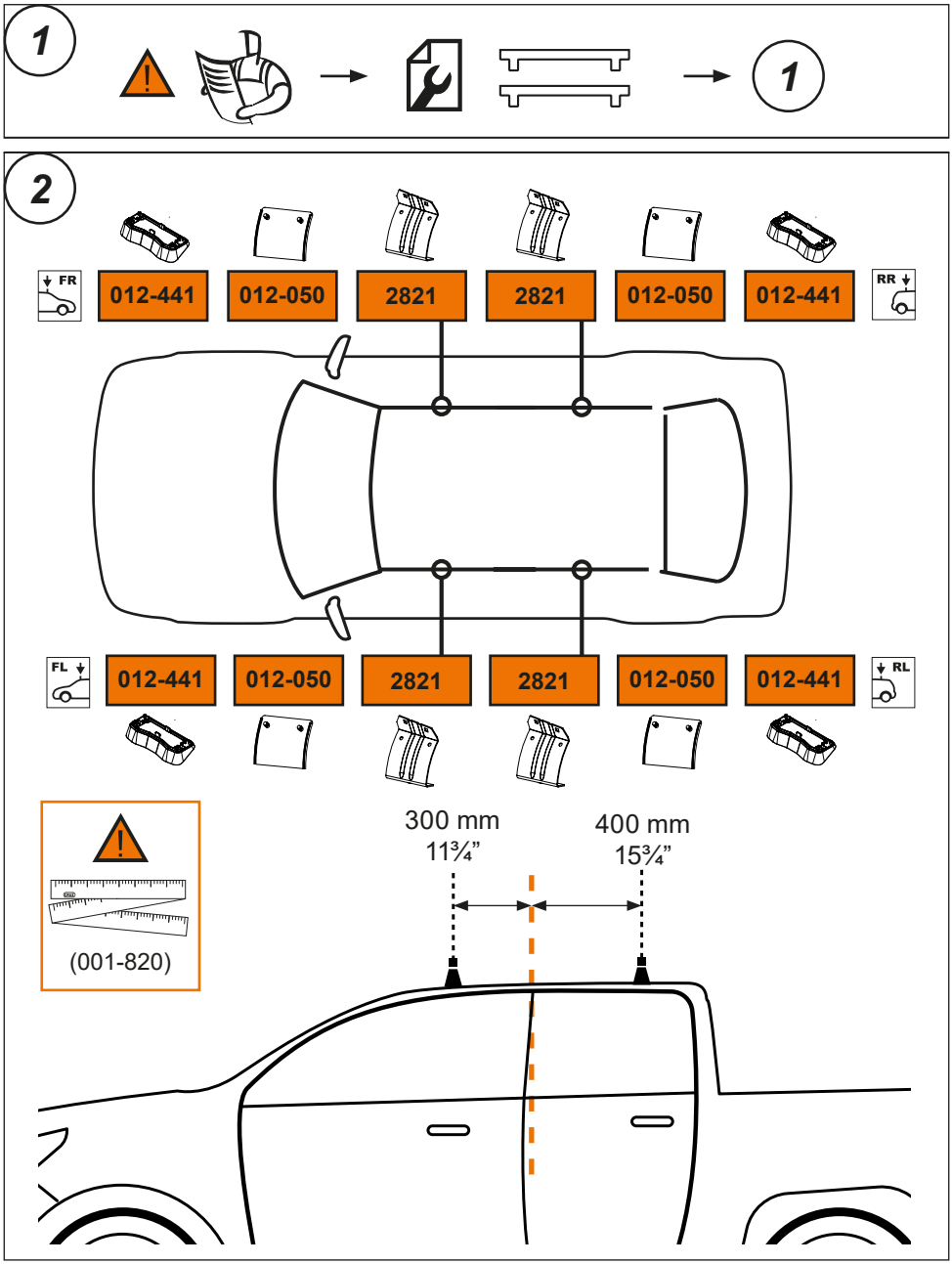
1
1
2
FR
012-441
012-050
2821
2821
012-050
012-441
RR
FL
012-441
012-050
2821
2821
012-050
012-441
RL
(001-820)
300 mm
11¾”
400 mm
15¾”

## 3.

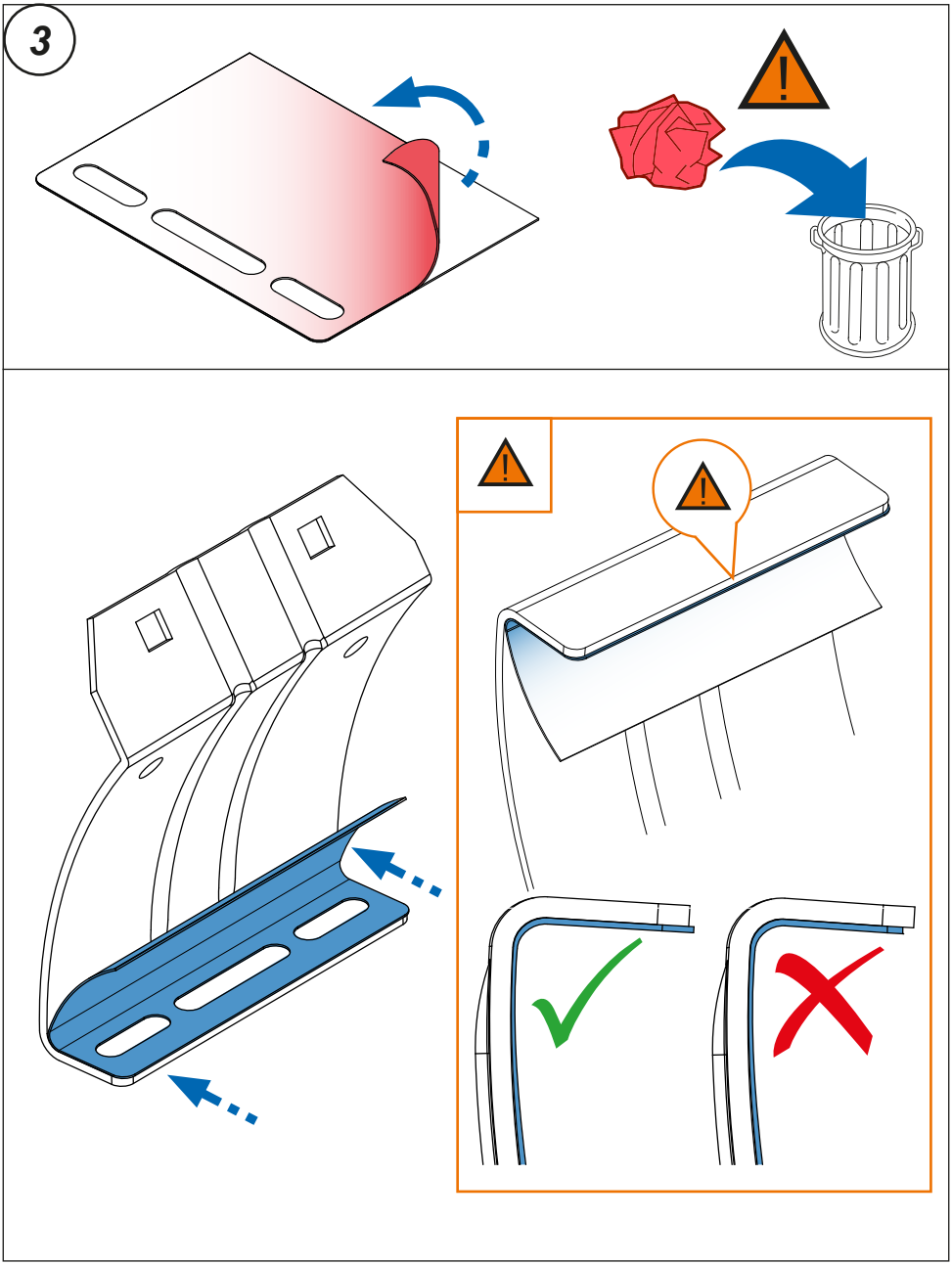

**4.**

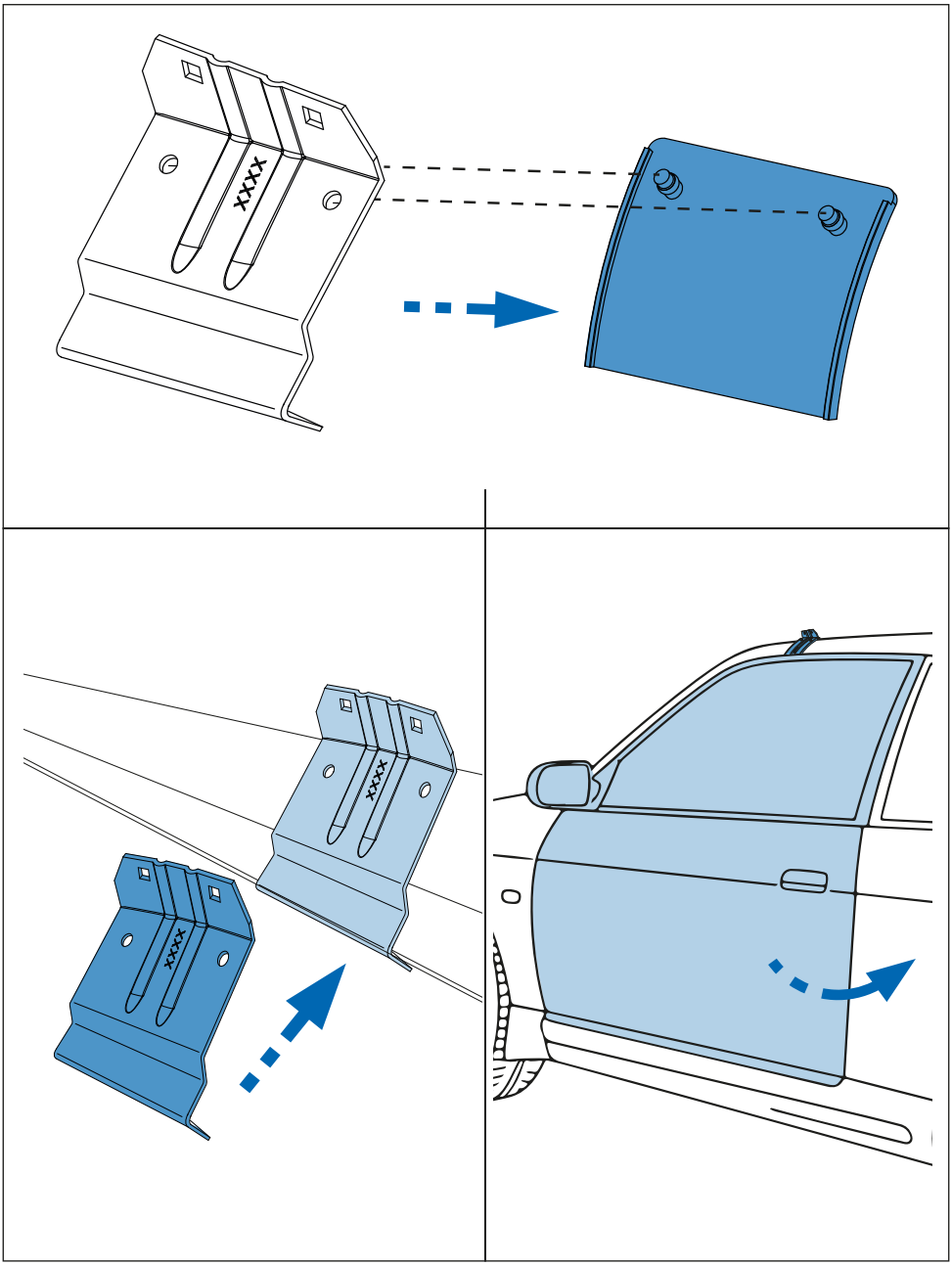

## 5.

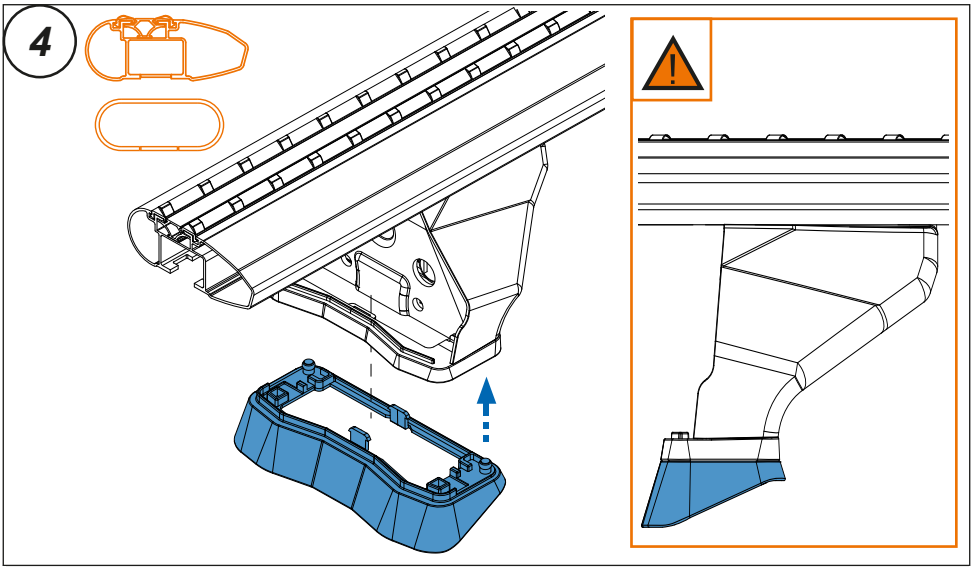


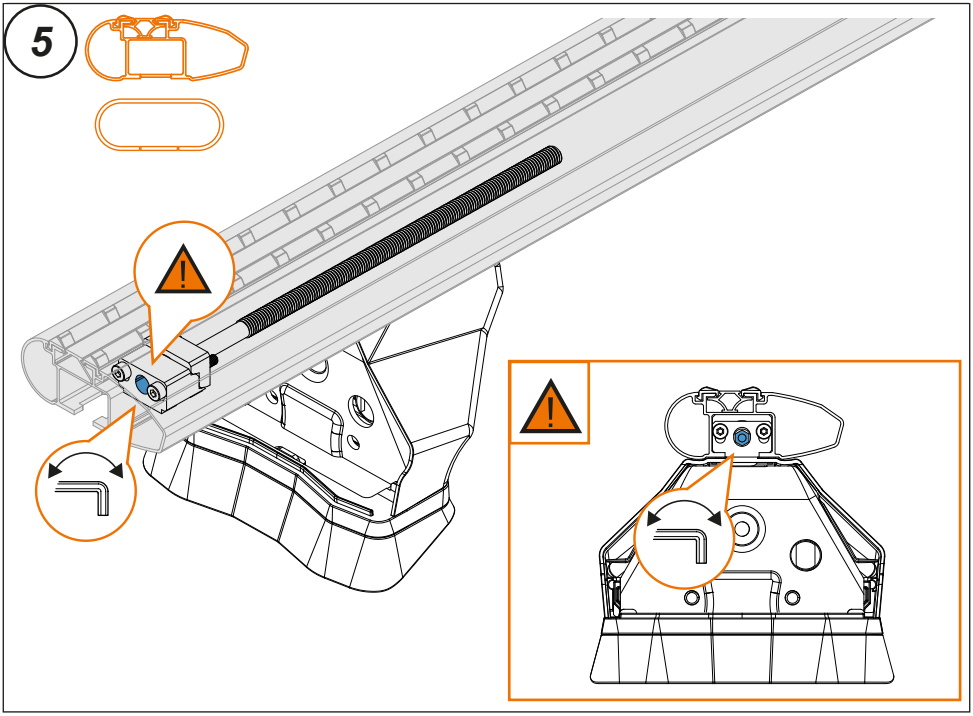

## 6.

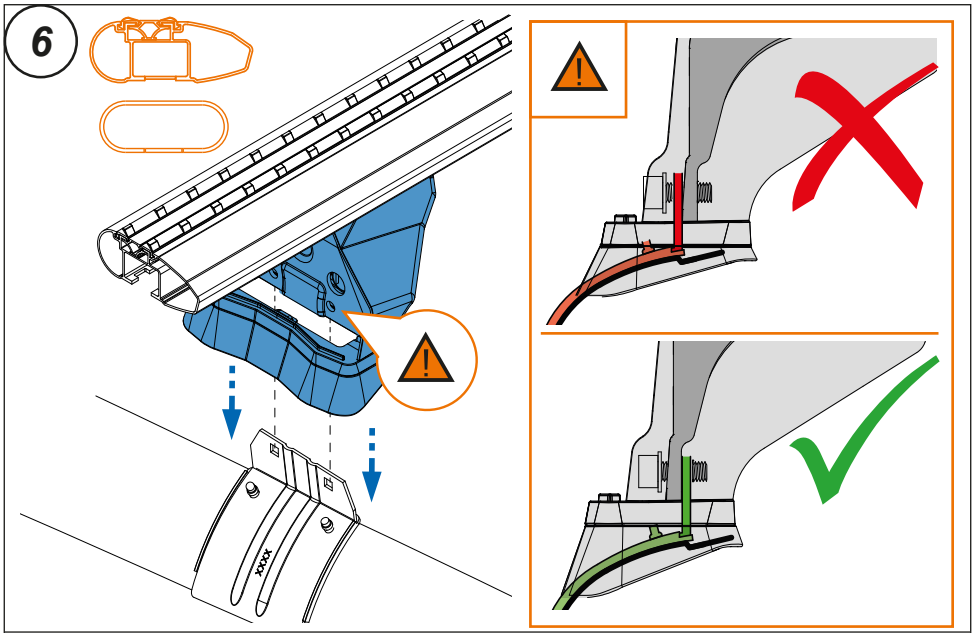


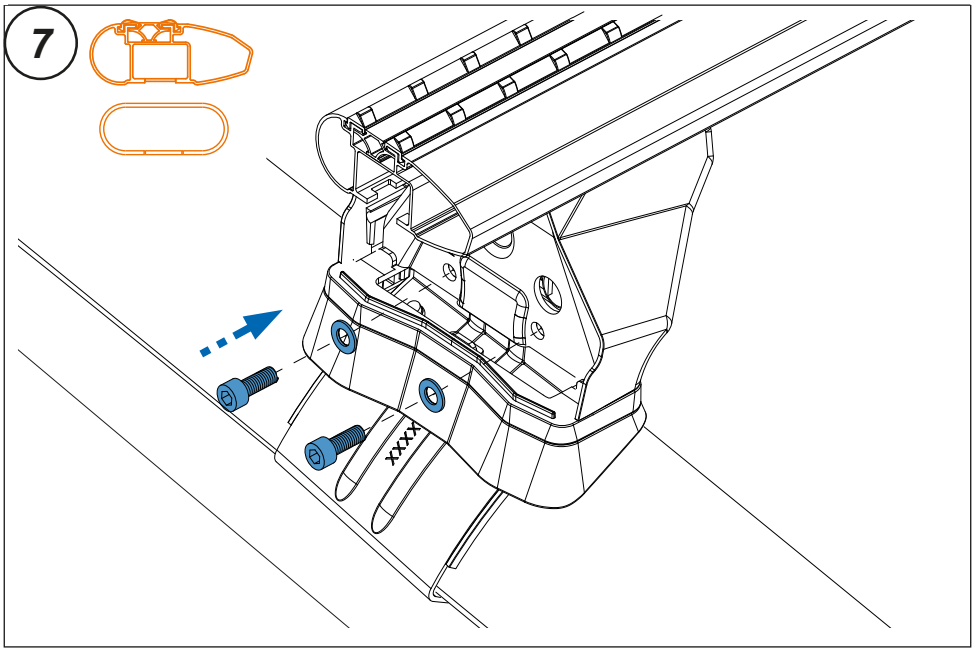

**7.**

