930-801

Lv11 2026-r1

Modelo-model:

CRUZ FIX Feet naked roof

Lote-Lot-Lot-Lot:

01-25

Peso-Weight-Poids-Gewicht:

2,36 kg / 2,20 lbs

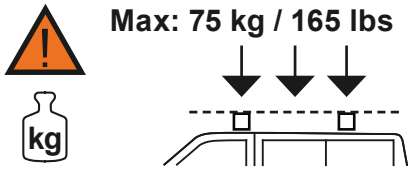

CEE - EEC type approval:

E9 26 R- 04 3040

DIN 75302/02.91

CITY CRASH ✓

CRUZBER SAU
ES-A14018311
P.I. Las Salinas II
14960 - Rute - Spain
cruz-products.com

ES	**Instrucción de montaje** Leer primero	Pies de montaje
EN	**Assembly instructions** Read first	Mounting feet
FR	**Instruction de montage** Lire en premier	Pieds de montage
DE	**Montageanleitung** Zuerst lesen	Montagefüße
PT	**Instruções de montagem** Ler primeiro	Pés de montagem
IT	**Istruzioni di montaggio** Leggere per primo	Piedini di montaggio
NL	**Montagehandleiding** Eerst lezen	Montagevoeten
PL	**Instrukcja montażu** Najpierw przeczytaj	Stopy montażowe
CS	**Návod k montáži** Čtěte pozorně	Montážní patky
HU	**összeszerelési utasítások** Először olvasd el	Szerelő talpak
HR	**Upute za sastavljanje** Prvo procitati	Montažne nogice
RO	**Instructiuni de montaj** Intai cititi	Picioare de montaj
RU	**Инструкции по монтажу** Сначала прочитайте	Монтажные опоры
GR	**Διαβάστε προσεκτικά τις** Οδηγίες Συναρμολόγησης	Πόδια συναρμολόγησης
TR	**Montaj talimatları** Talimatlarını okuyunuz	Montaj ayakları
SL	**Navodila za sestavljanje** Preberite	Montažne noge
BG	**Упътване за монтаж** Прочетете първо	Монтажни крачета
NB	**Monteringsanvisning** Les først	Monteringsføtter
AR	**تعليمات التركيب** اقرأ أولا	أرجل التركيب

1.

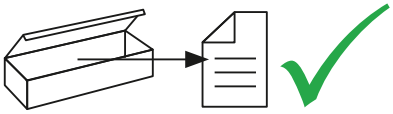





ES	Contenido embalaje: Verificar	HR	Sadržaj pakiranja: Provjeri
EN	Packaging content: Check	RO	Conținutul ambalajului: Verificati
FR	Contenu d’emballage: Vérifier	RU	Содержимое упаковки: Проверьте
DE	Verpackungsinhalt: Überprüfen	GR	Περιεχόμενο συσκευασίας: του πακέτου
PT	Contéudo embalagem: Verificar	TR	Paket içeriği: Control ediniz
IT	Contenuto dell’imballaggio: Controllare	SL	Vsebina embalaže: Preverite
NL	Inhoud van de verpakking: Controleer	BG	Съдържание на опаковката: Потвърдете
PL	Zawartość opakowania: sprawdź	NB	Innhold i pakken: Sjekk
CS	Obsah balení: Zkontrolujte	AR	محتوى العبوة: يؤكد
HU	Csomagolás tartalma: Ellenőrizd		

x1



x4

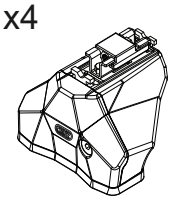

(833-003)

x1



(802-012)

2.

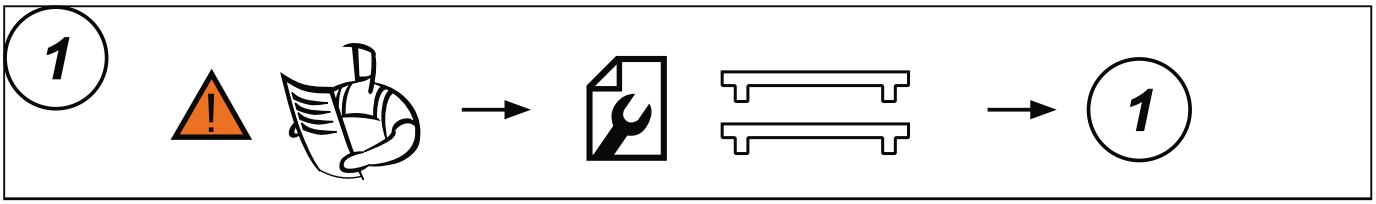

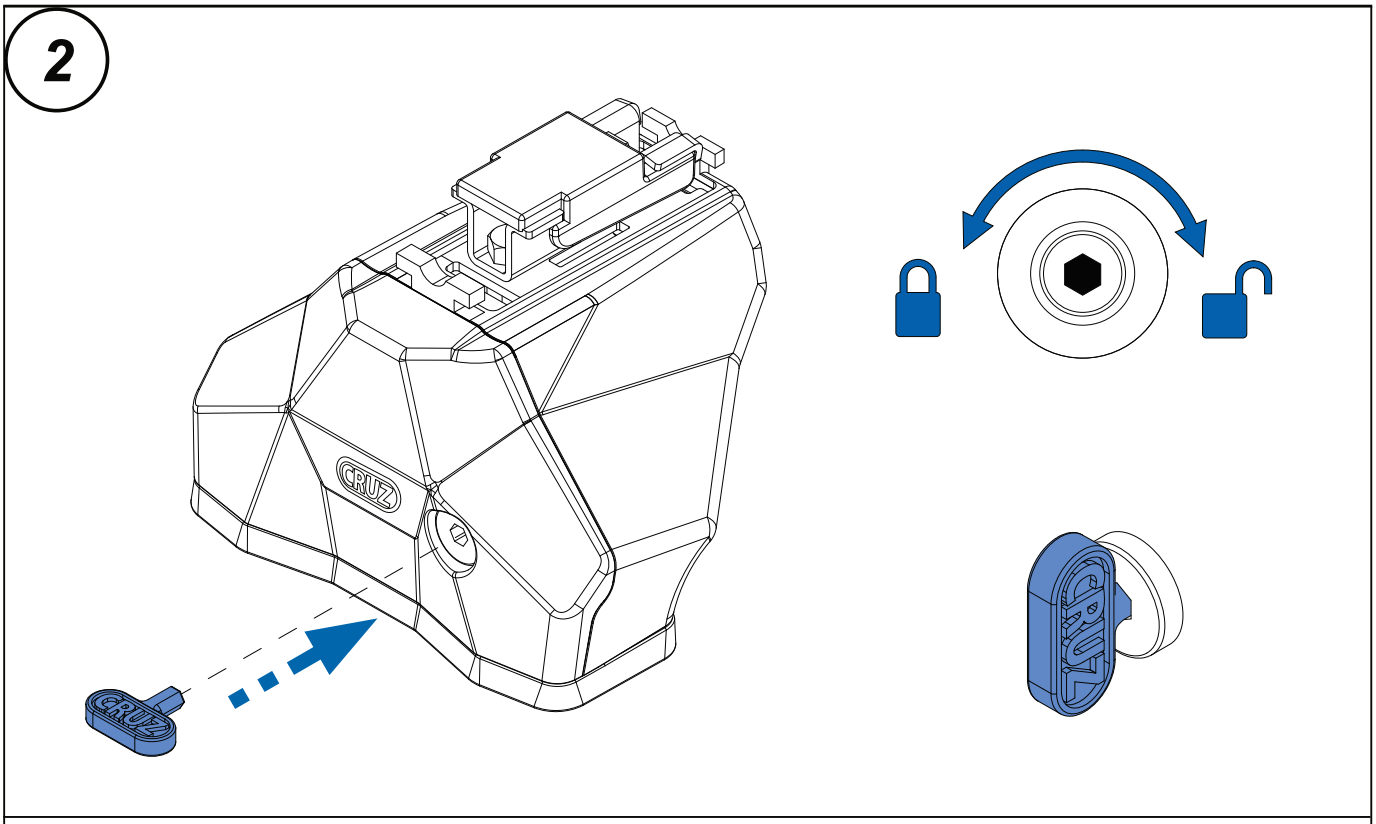

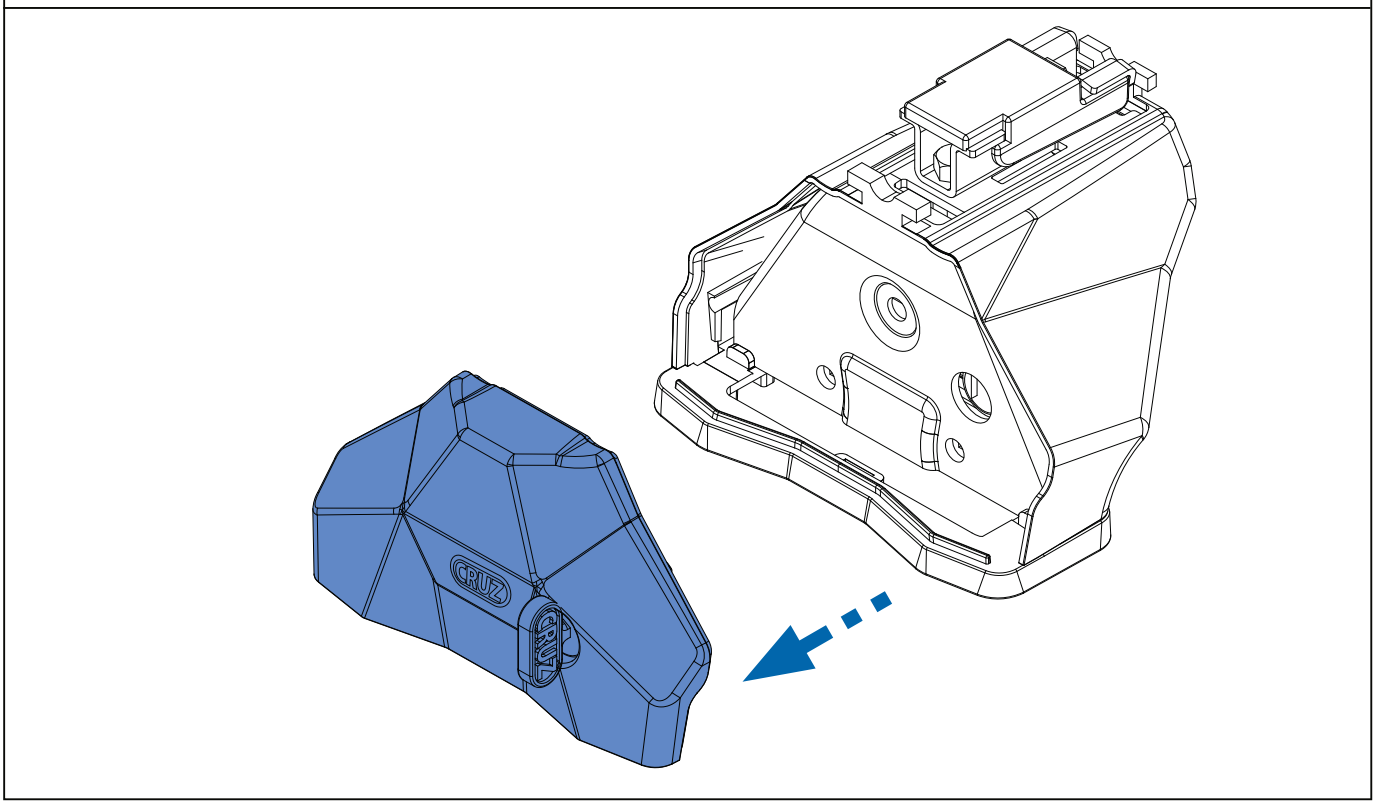

3.

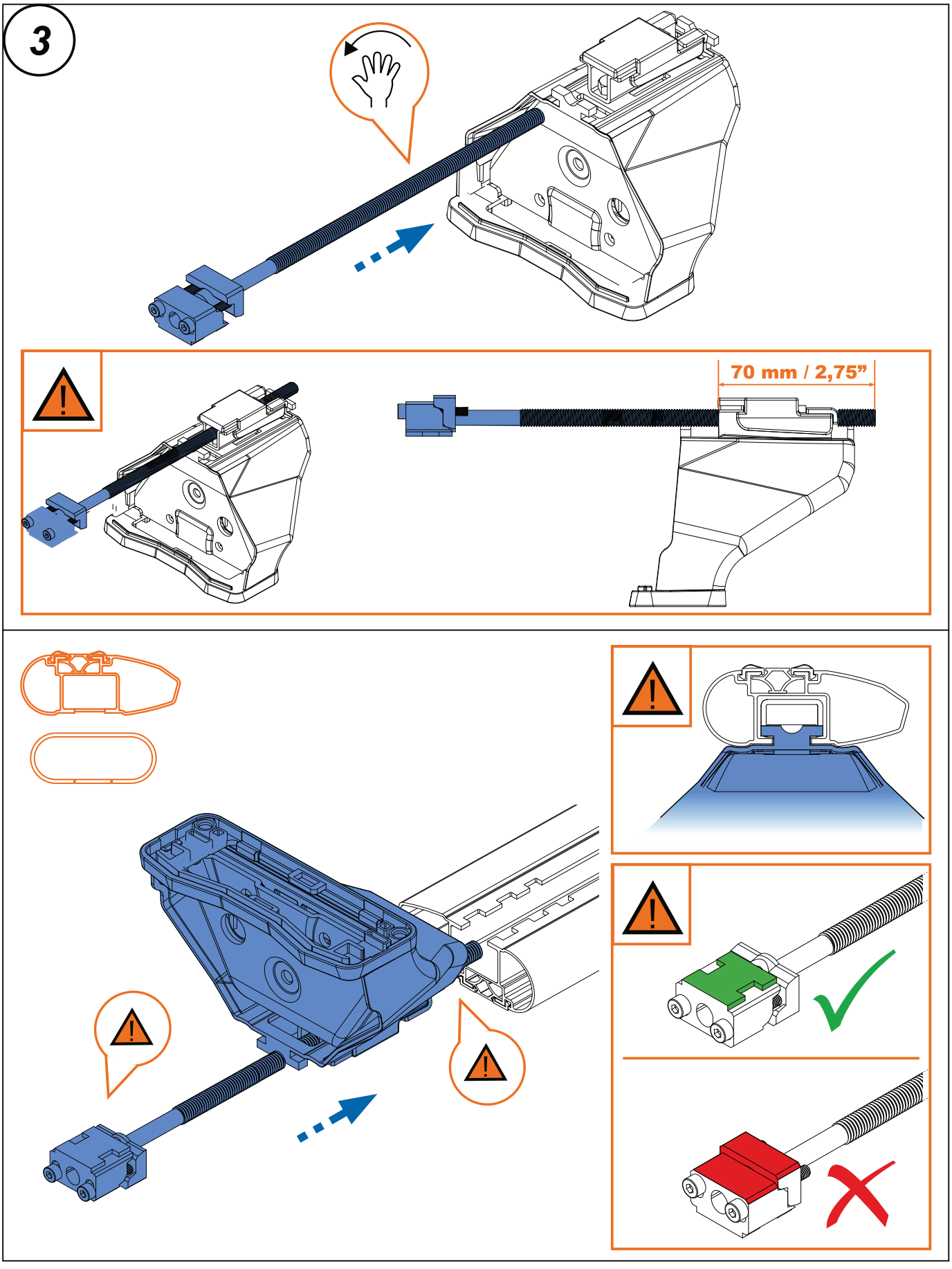

4.

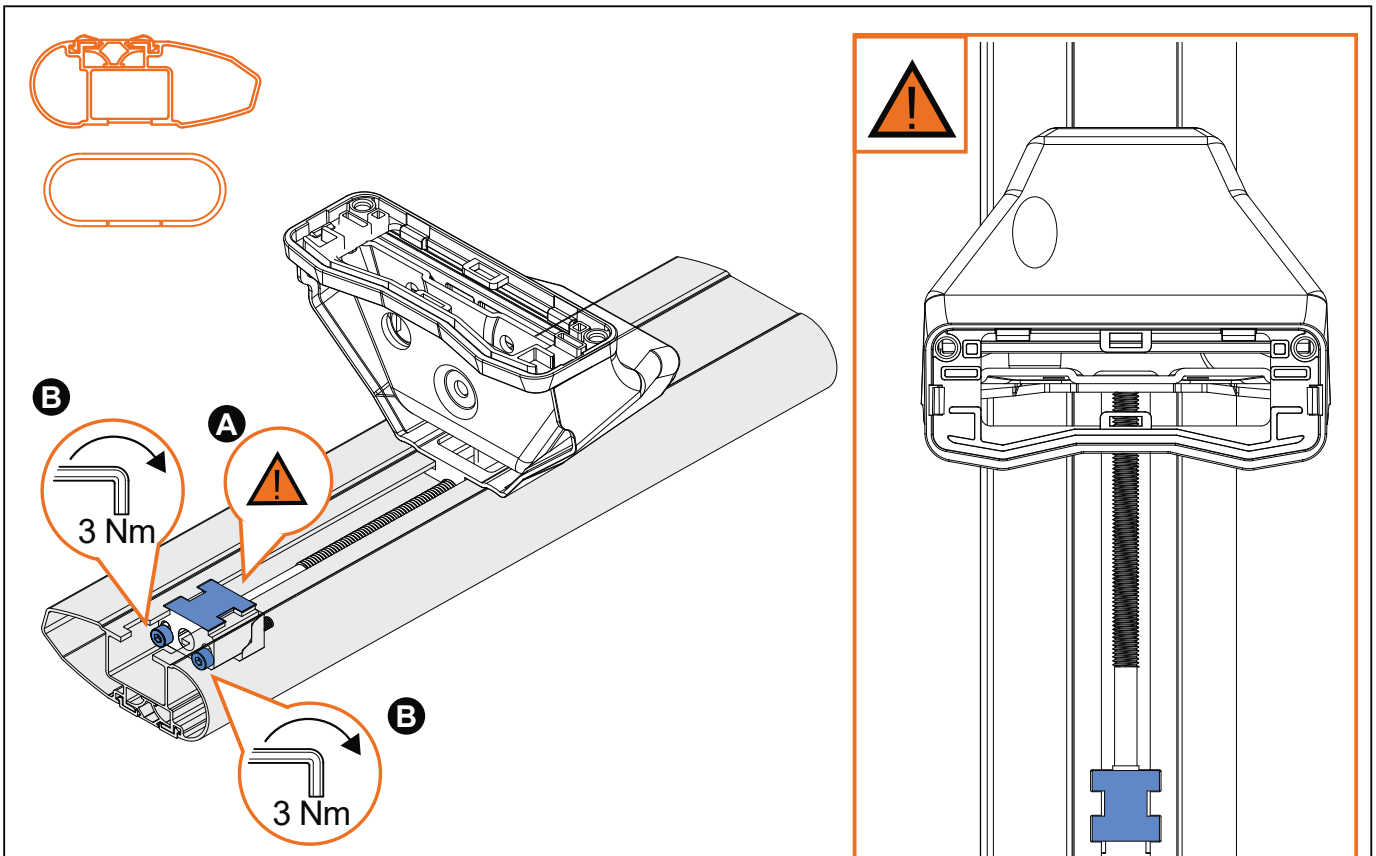

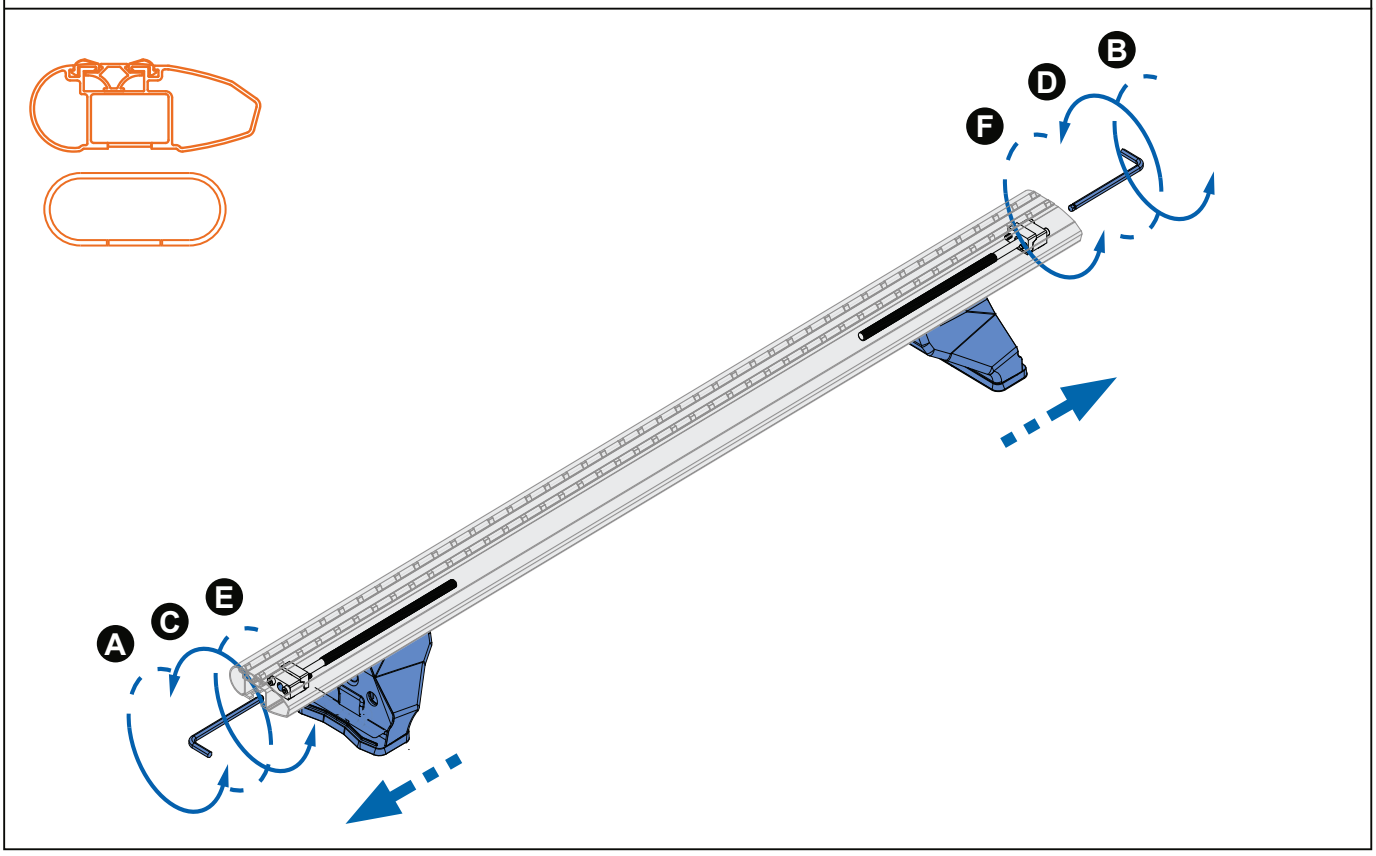

5.

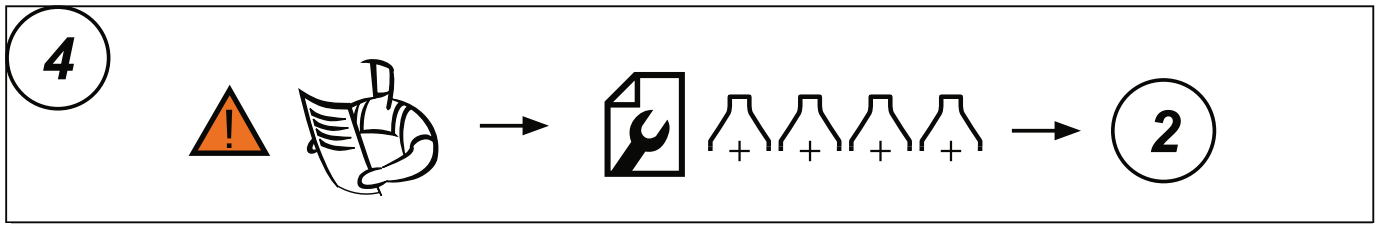

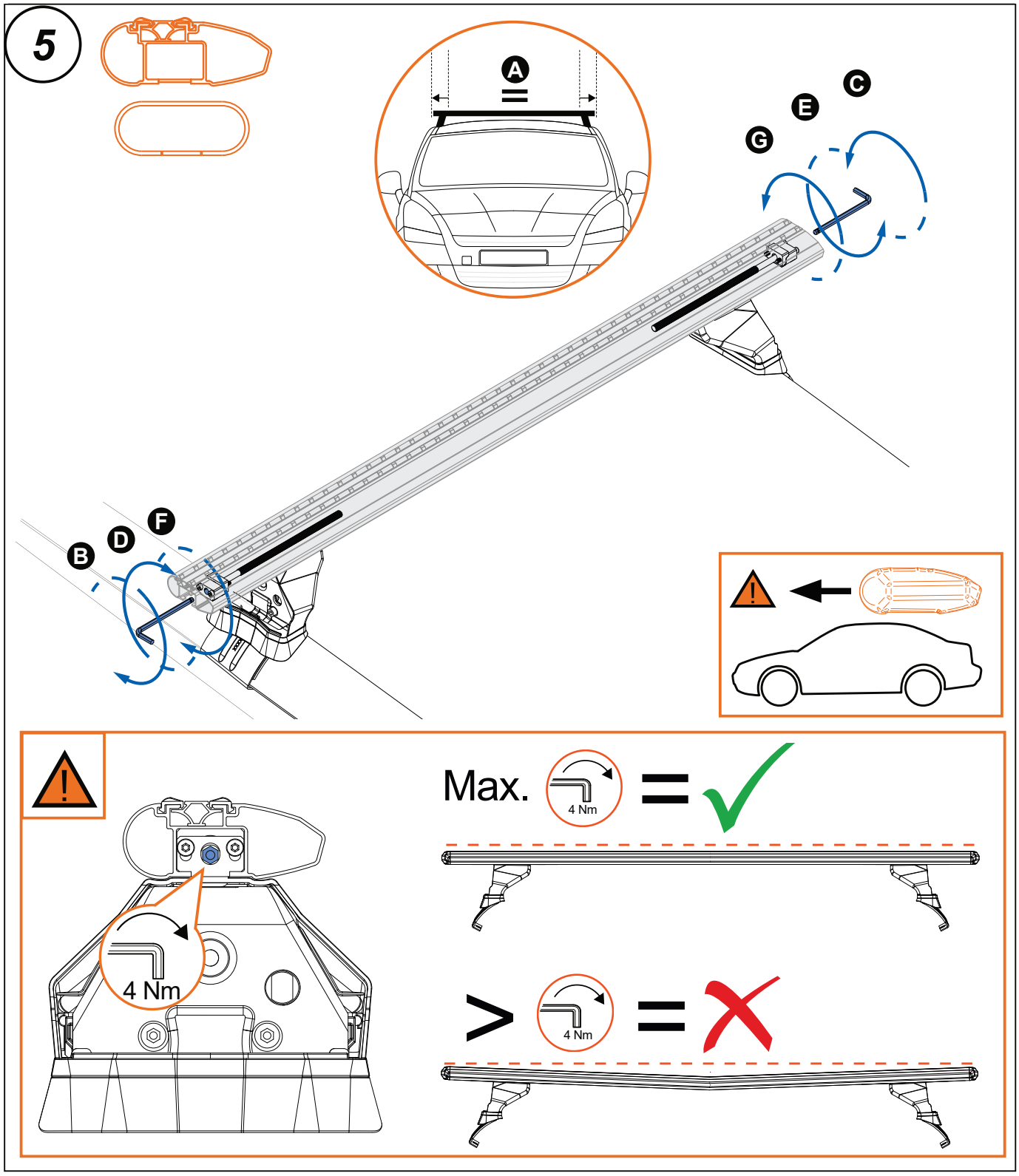

6.

