ES	**Instrucción de montaje** Leer primero	Barras de techo de acero
EN	**Assembly instructions** Read first	Steel roof rack cross-bars
FR	**Instruction de montage** Lire en premier	Barres de toit en acier
DE	**Montageanleitung** Zuerst lesen	Stahl-Dachträger
PT	**Instruções de montagem** Ler primeiro	Barras d'aço
IT	**Istruzioni di montaggio** Leggere per primo	Barre d'acciaio
NL	**Montagehandleiding** Eerst lezen	Stalen stangen
PL	**Instrukcja montażu** Najpierw przeczytaj	Belki stalowe
CS	**Návod k montáži** Čtěte pozorně	Ocelové příčníky
HU	**összeszerelési utasítások** Először olvasd el	Acél rudak
HR	**Upute za sastavljanje** Prvo procitati	Čelični nosači
RO	**Instructiuni de montaj** Intai cititi	Bare din oțel
RU	**Инструкции по монтажу** Сначала прочитайте	Поперечины из стали
GR	**Διαβάστε προσεκτικά τις** Οδηγίες Συναρμολόγησης	Μπάρες από χάλυβα
TR	**Montaj talimatları** Talimatlarını okuyunuz	Çelik barlar
SL	**Navodila za sestavljanje** Preberite	Jekleni nosilci
BG	**Упътване за монтаж** Прочетете първо	Стоманени напречни греди
NB	**Monteringsanvisning** Les først	Takstenger i stål
AR	**تعليمات التركيب** اقرأ اولا	قضبان السقف من الفولاذ

921-82x

Lv11 2026-r1

Modelo-model:

CRUZ Lane R2

Lote-Lot-Lot-Lot:



Peso-Weight-Poids-Gewicht:



Kit A: **Max. 60 kg / 132 lbs**
Kit B,R: **Max. 75 kg / 165 lbs**
Kit C,D,E: **Max. 100 kg / 220 lbs**

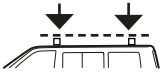

CEE - EEC type approval:

E9 26 R- 04 3040

DIN 75302/02.91

CITY CRASH ✓

CRUZBER SAU
ES-A14018311
P.I. Las Salinas II
14960 - Rute - Spain
cruz-products.com

1.

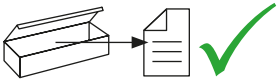





ES	Contenido embalaje: Verificar	HR	Sadržaj pakiranja: Provjeri
EN	Packaging content: Check	RO	Conținutul ambalajului: Verificati
FR	Contenu d'emballage: Vérifier	RU	Содержимое упаковки: Проверьте
DE	Verpackungsinhalt: Überprüfen	GR	Περιεχόμενο συσκευασίας: του πακέτου
PT	Contéudo embalagem: Verificar	TR	Paket içeriği: Control ediniz
IT	Contenuto dell'imballaggio: Controllare	SL	Vsebina embalaže: Preverite
NL	Inhoud van de verpakking: Controleer	BG	Съдържание на опаковката: Потвърдете
PL	Zawartość opakowania: sprawdź	NB	Innhold i pakken: Sjekk
CS	Obsah balení: Zkontrolujte	AR	يؤكد :محتوى العبوة
HU	Csomagolás tartalma: Ellenőrizd		

x1



x1



x2

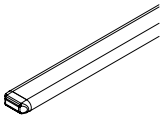

x1



(749-056)

Código Code	←→	kg	Lote Lot
921-821	110 cm / 43”	2,94 kg / 6,48 lbs	01/25
921-822	120 cm / 47”	3,31 kg / 7,30 lbs	01/25
921-823	130 cm / 51”	3,56 kg / 7,85 lbs	01/25
921-824	140 cm / 55”	3,80 kg / 8,38 lbs	01/25
921-825	150 cm / 59”	4,06 kg / 8,95 lbs	01/25
921-826	160 cm / 63”	4,30 kg / 9,48 lbs	01/25
921-827	170 cm / 67”	4,59 kg / 10,12 lbs	01/25

2.

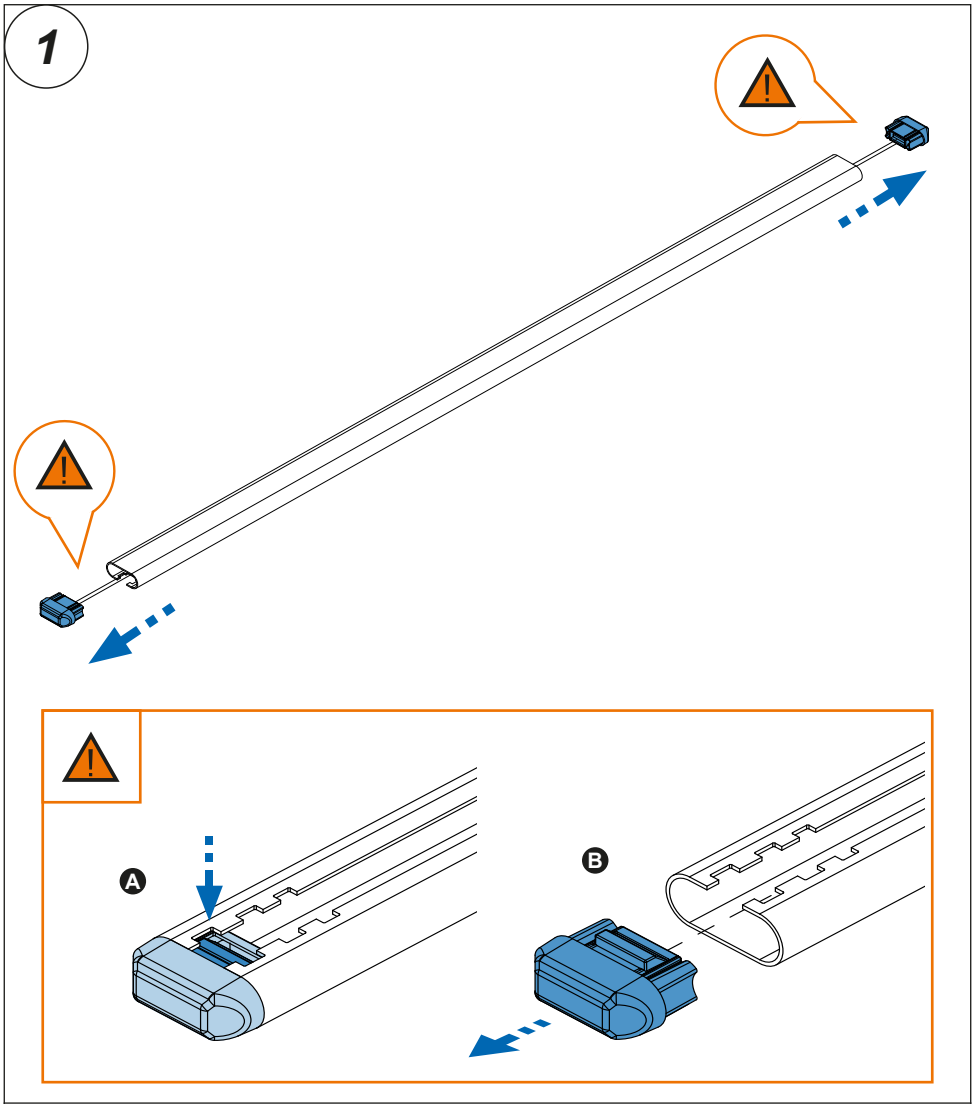

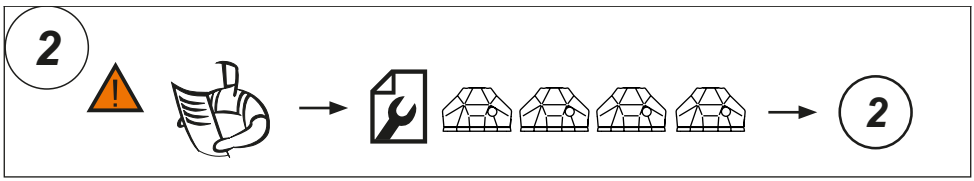

3.

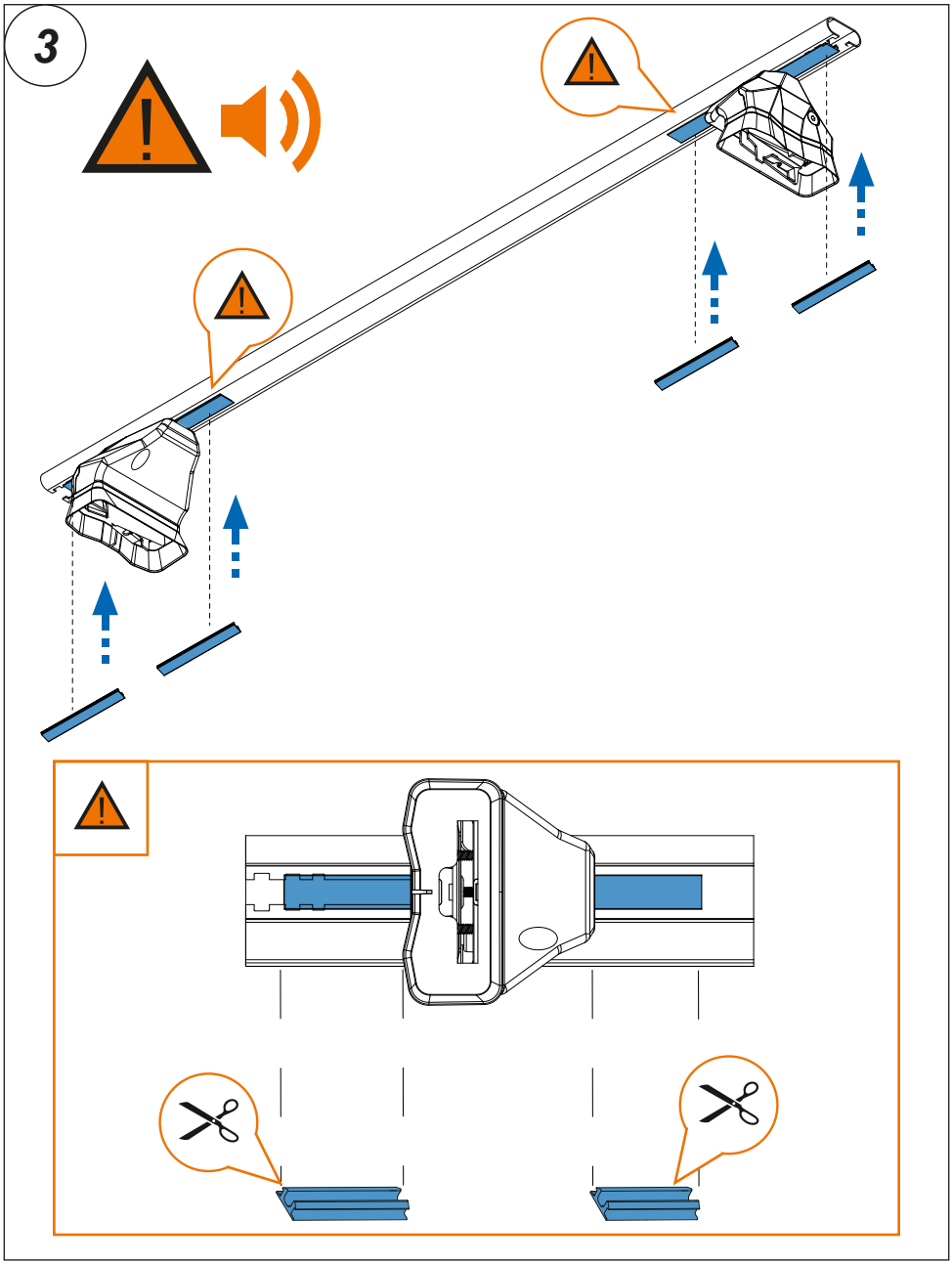

4.

